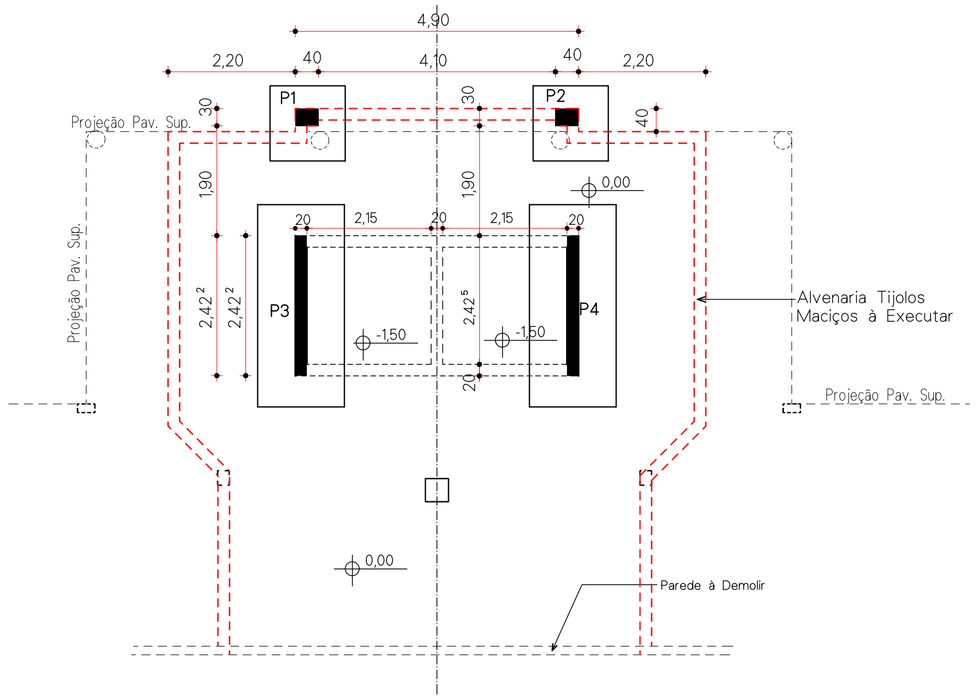

PLANTA DE FUNDAÇÃO

Esc.: 1/75

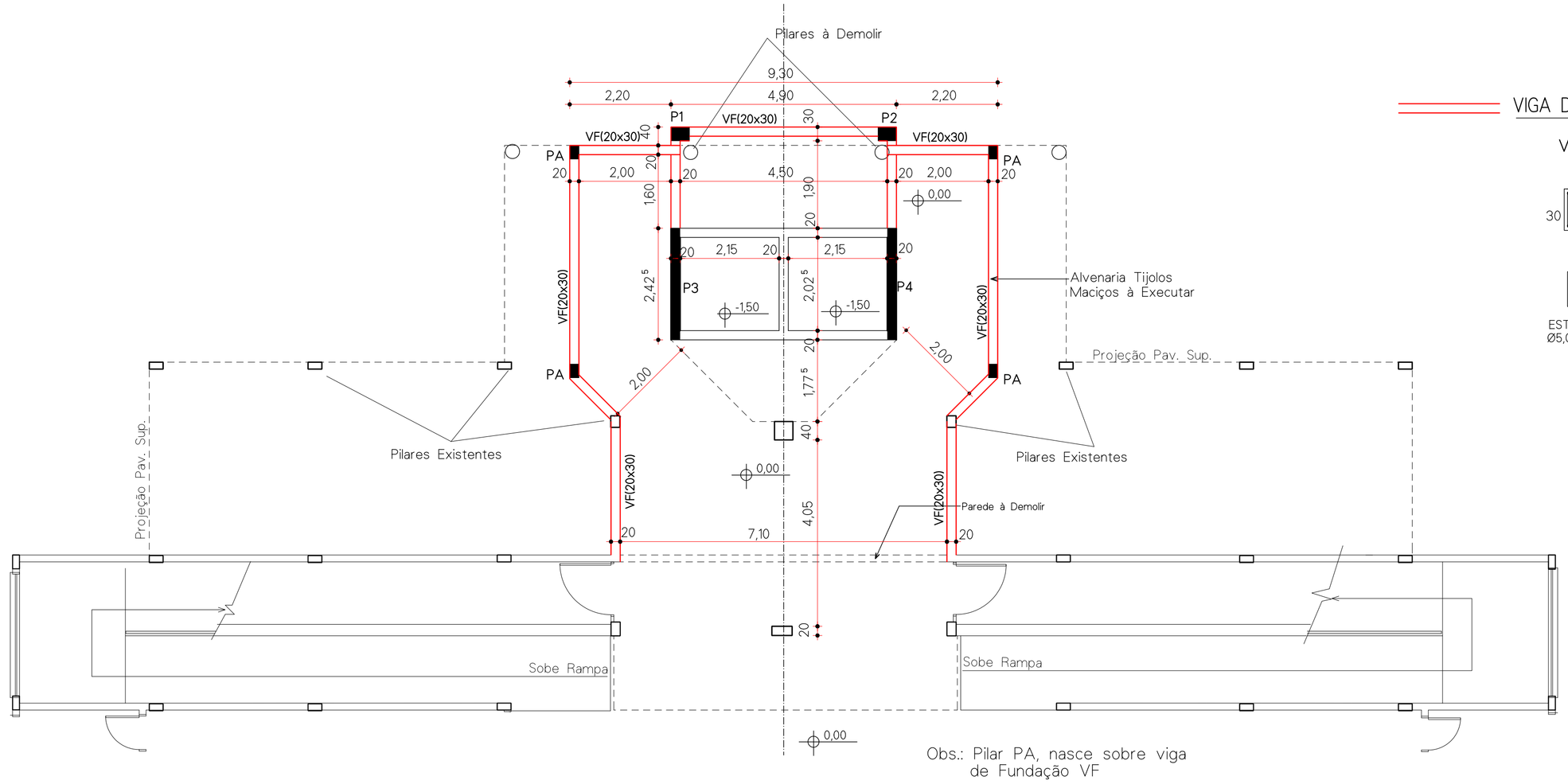

Obs.: Pilar PA, nasce sobre viga de Fundação VF

PLANTA DE FORMAS VIGAS BALDRAME

Esc.: 1/75

VIGA DE FUNDAÇÃO

VF(20x30)

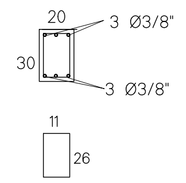

ESTRIBOS
Ø5,0 C/15 C=100

PILARES

	FUNDAÇÕES até 2ª Parada
P3=P5	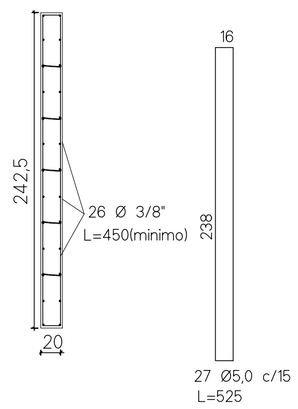
P1=P2	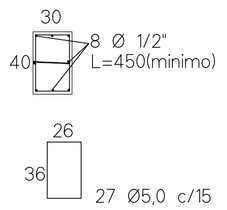
PA	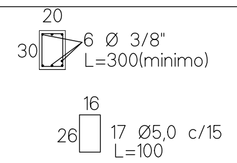

SAPATAS

S1=S2

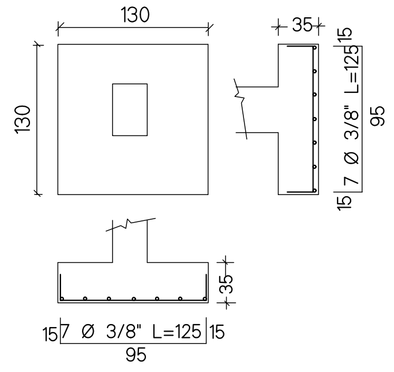

S3=S4

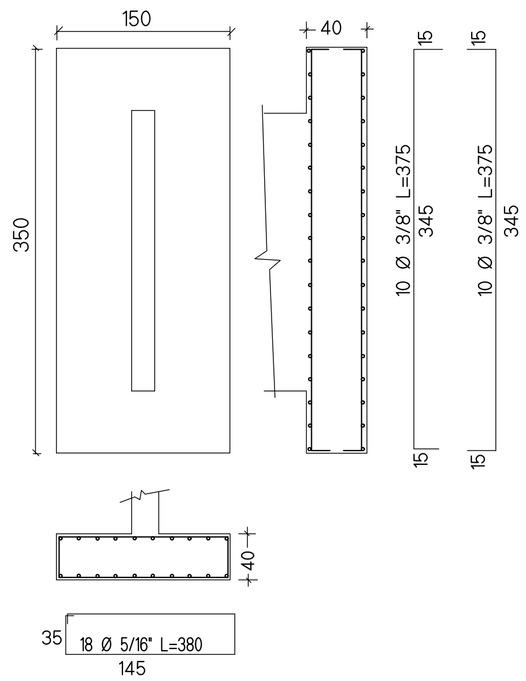

Gancho de Contraventamento dos Estribos
Ø 5,0mm a cada 2 estribos

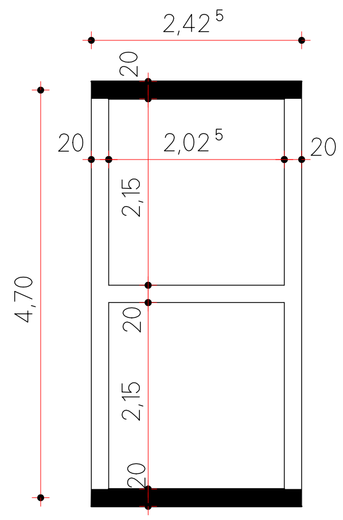

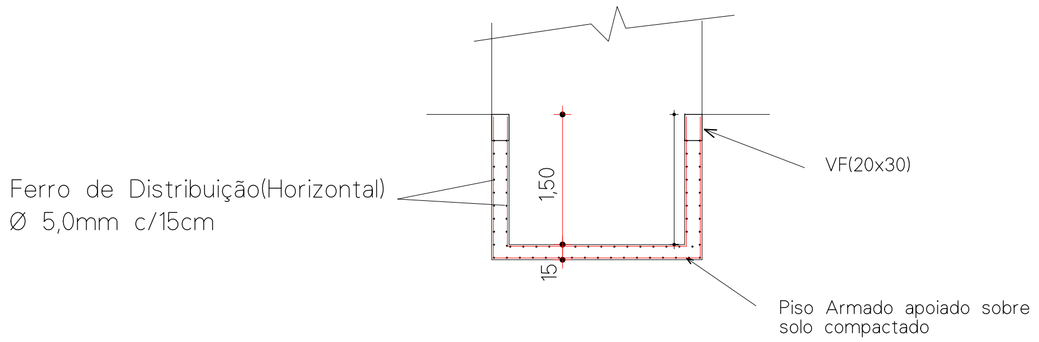

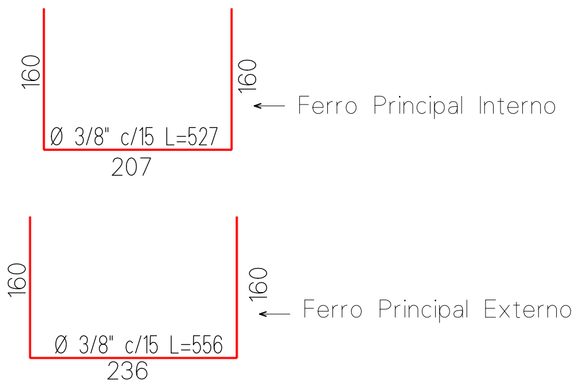

DETALHE POÇO DO ELEVADOR

CORTINA DE CONCRETO ARMADO
Esc.: 1/50

BRUSCHI ENGENHARIA LTDA.
Rua Itararé, 30 - Sala 01 - Erechim/RS
Fone/Fax: (54) 2106-8500
e-mail: bruschiengenharia@gmail.com

RESPONSÁVEL TÉCNICO:
JORGE TRANQUILO BRUSCHI:35967293000
Assinado de forma digital por JORGE TRANQUILO BRUSCHI:35967293000 Dados: 2026.04.07 11:10:32 -03'00'

PROJETO ESTRUTURAL

OBRA: ELEVADOR PANORÂMICO METÁLICO
PLANTA DE FUNDAÇÃO, VIGAS BALDRAMES, SAPATAS e PILARES

LOCAL: AV. BEIRA RIO Nº 4001, BAIRRO BALNEÁRIO, MUNICIPIO DE MARCELINO RAMOS

PROP: COMPANHIA ÁGUAS TERMAIS DE MARCELINO RAMOS - TERMASA

BRUSCHI ENGENHARIA

DATA:	ESCALA:	PRANCHA:	DESENHISTA:
FEVEREIRO/2026	Indicada	01/02	JORGE